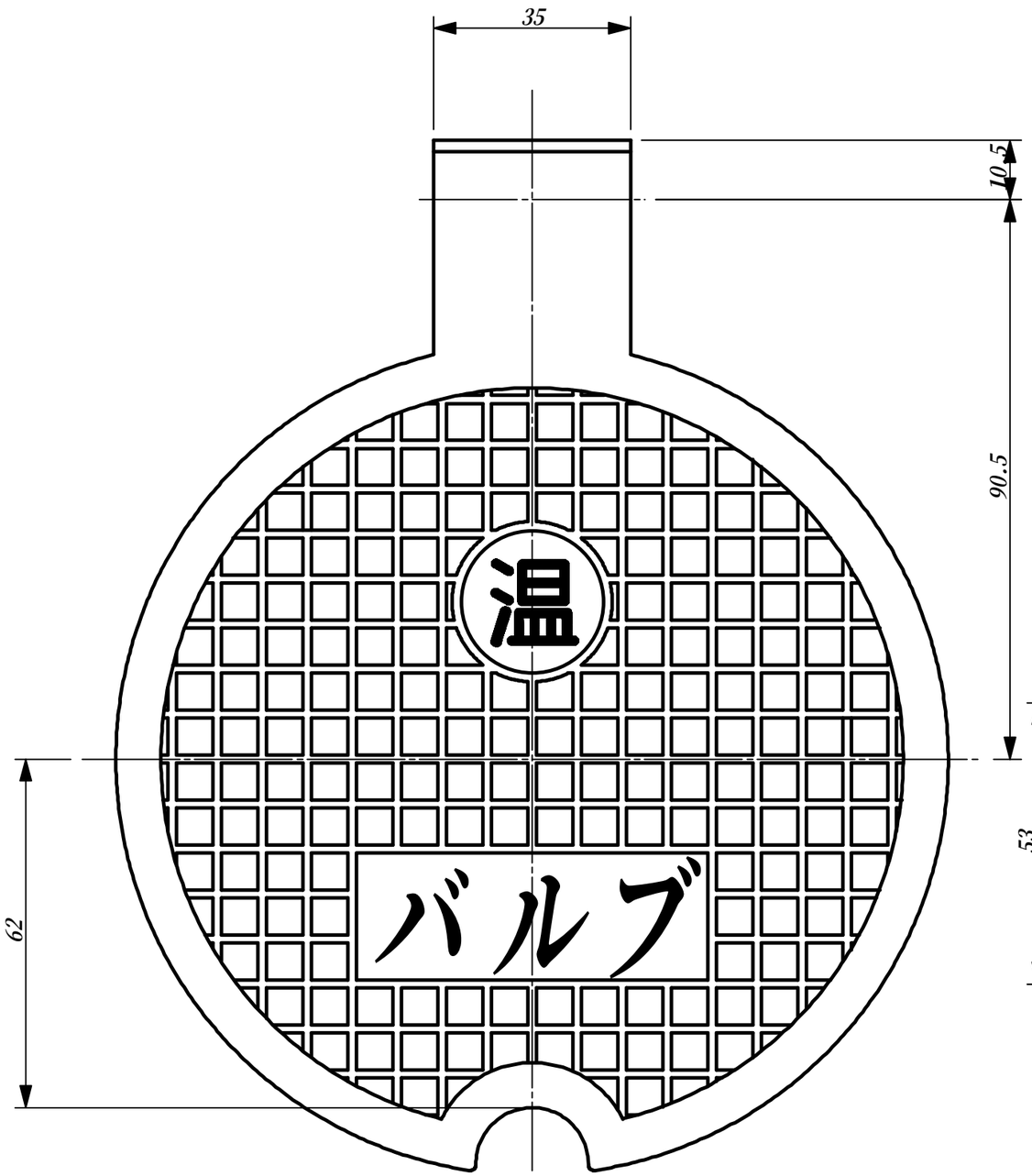

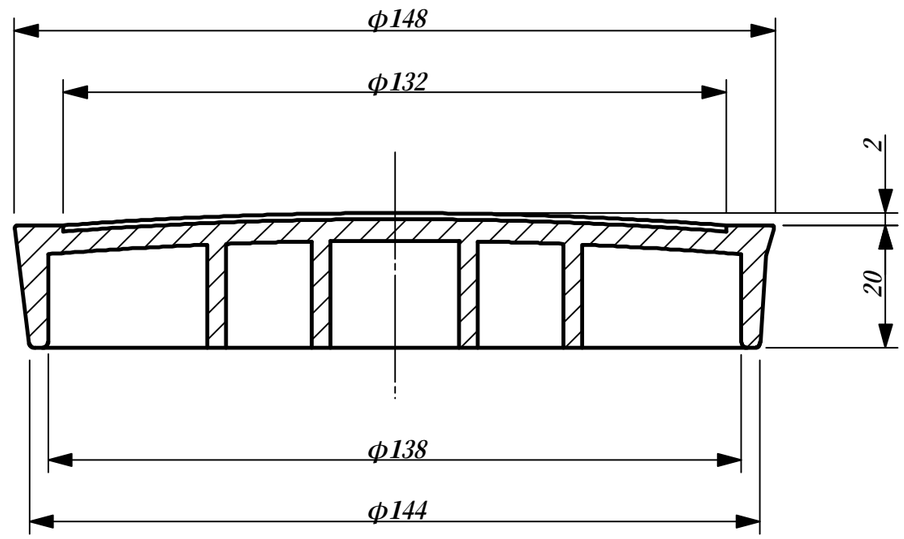

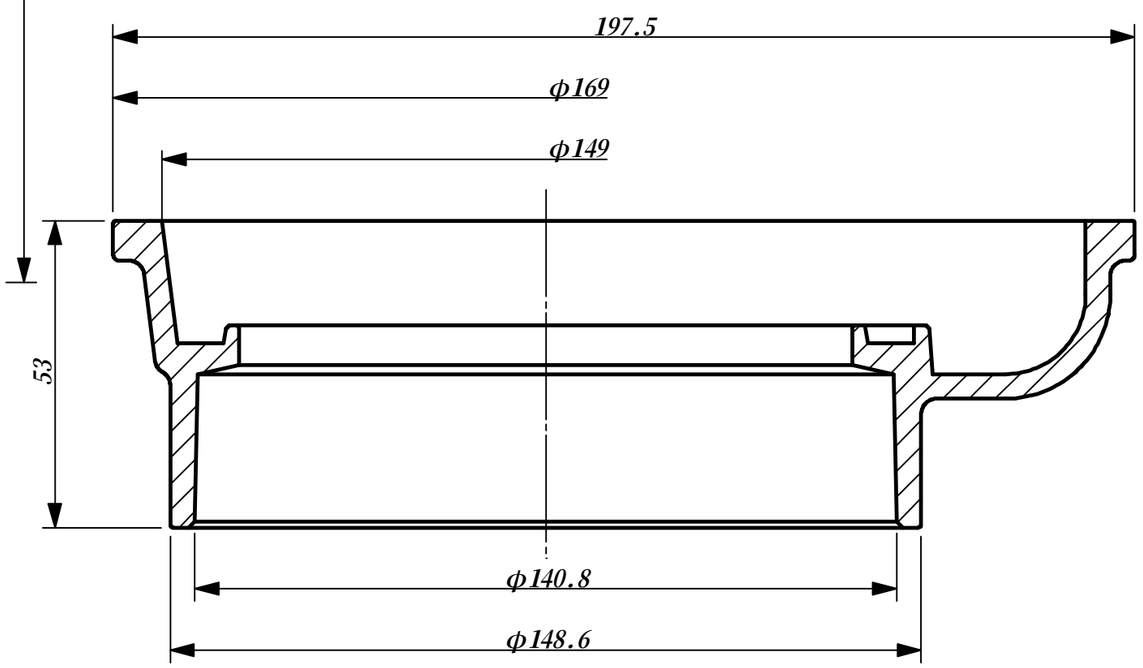

品名	TVB-R-125B （バルブボックス：温泉用）
名称	製品図
東栄管機株式会社	