ショートタイプ

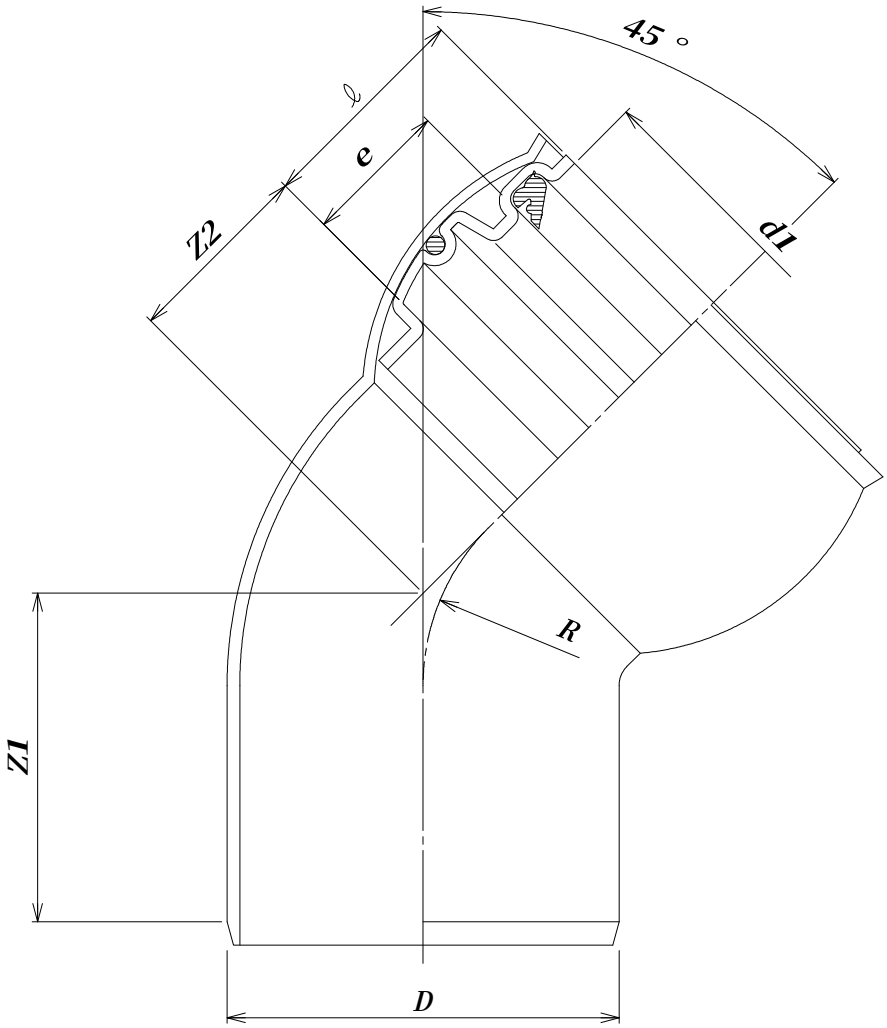

（単位：mm）

呼び径	D	d1	e	ℓ	Z1	Z2	R
○◎ 200	216 ±0.7	219 最小216.9	81 最小69	121 最大145	181 最小155	105 最小93	123

注1．◎印・・・ＪＳＷＡＳ　Ｋ－１：２０１０規格品

2．○印・・・二次加工品

図名	45度自在曲管（45 SRF）
	東栄管機株式会社